Միաձույլ ե.բ գոտի Գ-1 կտրվածք Մ1:10

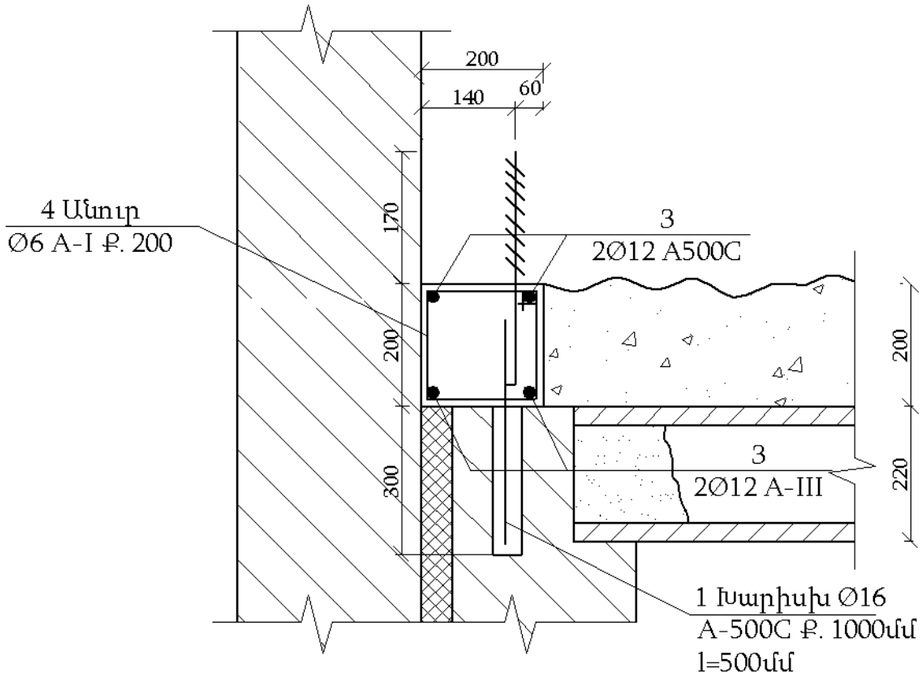

Տարրերի մասնագիր

Ֆորմատ	Ձևաչ.	Հերթ.	Նշանակում	Անվանում	Քան.	Ընդհան. զանգված
			Միաձույլ ե.բ. գոտի Գ-1 /1 հատ/		1	90.4 կգ
				Մանրամասներ		
				Ø16 A500C ՀՏՕ ԱՀՉՄ 7-93		
		1	Առանց գծագրի	L = 500	91	0.79 կգ
				Ø12 A-I ԳՕՍՏ 5781 - 82		
		2	Հեղուս Ø 12 ասպել գծագիրը	L = 400	61	0.37 կգ
		$2_а$	Տաղիզական առանց գծագրի	d_B= 13մմ ԳՕՍՏ 11371 - 78	61	0,00627 կգ
		$2_б$	Ոլորական առանց գծագրի	d_B= 12մմ ԳՕՍՏ 5915 - 70*	122	0,0154 կգ
				Ø12 A500C ՀՏՕ ԱՀՉՄ 7-93		
		3	Առանց գծագրի	Ըստ տեղի ∑l=93000	4	82.58 կգ
				Ø6 A-I ԳՕՍՏ 5781 - 82		
		4	Ասպել գծագիրը	L=720	455	0.16 կգ
				Նյութեր		
			Գոտի Գ-1 հատակ	բետոն B 15 դասի	-	3.62 մ³
			Փշածող	Ø18 A500C ՀՏՕ ԱՀՉՄ 7-93		
				L = 300	60	0.60կգ
			Մեռուզական ձգիչ կապ	Ø5 Bp - I ԳՕՍՏ 6727-80		
				L=900	120	0,139կգ

Ծանոթագրություն

1. Գոյություն ունեցող գոտիների դիրք 1-ի խարիսխները տեղադրելու համար, գայլիկոնով փորվում է ∅18 h=300մմ խորությամբ անցք, նրա 1/3 մասը լցվում է պոլիմեր-ցեմենտային սոսնձով և խարիսխները հարվածներով մտցվում են մինչև բնիկի հատակը:
2. Ե.բ. գոտու Գ-1 հենման տեղում ջերմամեկուսիչ շերտը ապամոնտաժել:

Մանրամասների ամփոփագիր

Համ.	Սխեմա
2	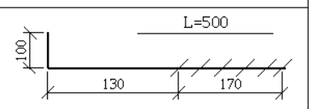
4	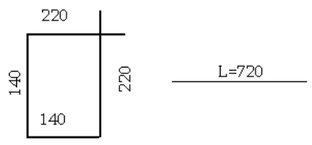

				Ն ԵՔ-ՊԸԱՇՁԲ-13/65-5		
				ԵՐԵՎԱՆ ՔԱՂԱՔԻ ՔԱՆԱՔԵՌ-ԶԵՅԹՈՒՆ ՎԱՐՉԱԿԱՆ ՇՐՋԱՆԻ Հ.161 ՍԱՆԿԱՊԱՐՏԵԶԻ (Զ. ՍԱՐԿԱՎԱԳԻ ՓՈՂՈՑԻ Հ. 145Ա) ՏԱՆԻՔԻ ՀԻՄՆԱՆՈՐՈԳՄԱՆ ՆԱԽԱԳԾԱ-ՆԱԽԱՀԱՇՎԱՅԻՆ ՓԱՍՏԱԹՂԹԵՐԻ ՄՇԱԿՈՒՄ		
				Ճարտարապետաշինարարական մաս	Փուլ	Թերթ	Թերթեր
					ԱՆ	ՃՇ-9	11
ԻՏԲ պետ	Սուլթանյան Հ.Հ.						
Ն.Գ.Ճ.	Սովսիսյան Ս.Ա.			Միաձույլ ե/բ գոտի Գ-1 Մ 1:10	ՏՐԱՆՍԼԱԽԱԳԻԾ	ԵՐԵՎԱՆ 2013	
Գլխ. մասն.	Սովսիսյան Ս.Ա.						